ACTUALIZADO 3-DIC-69

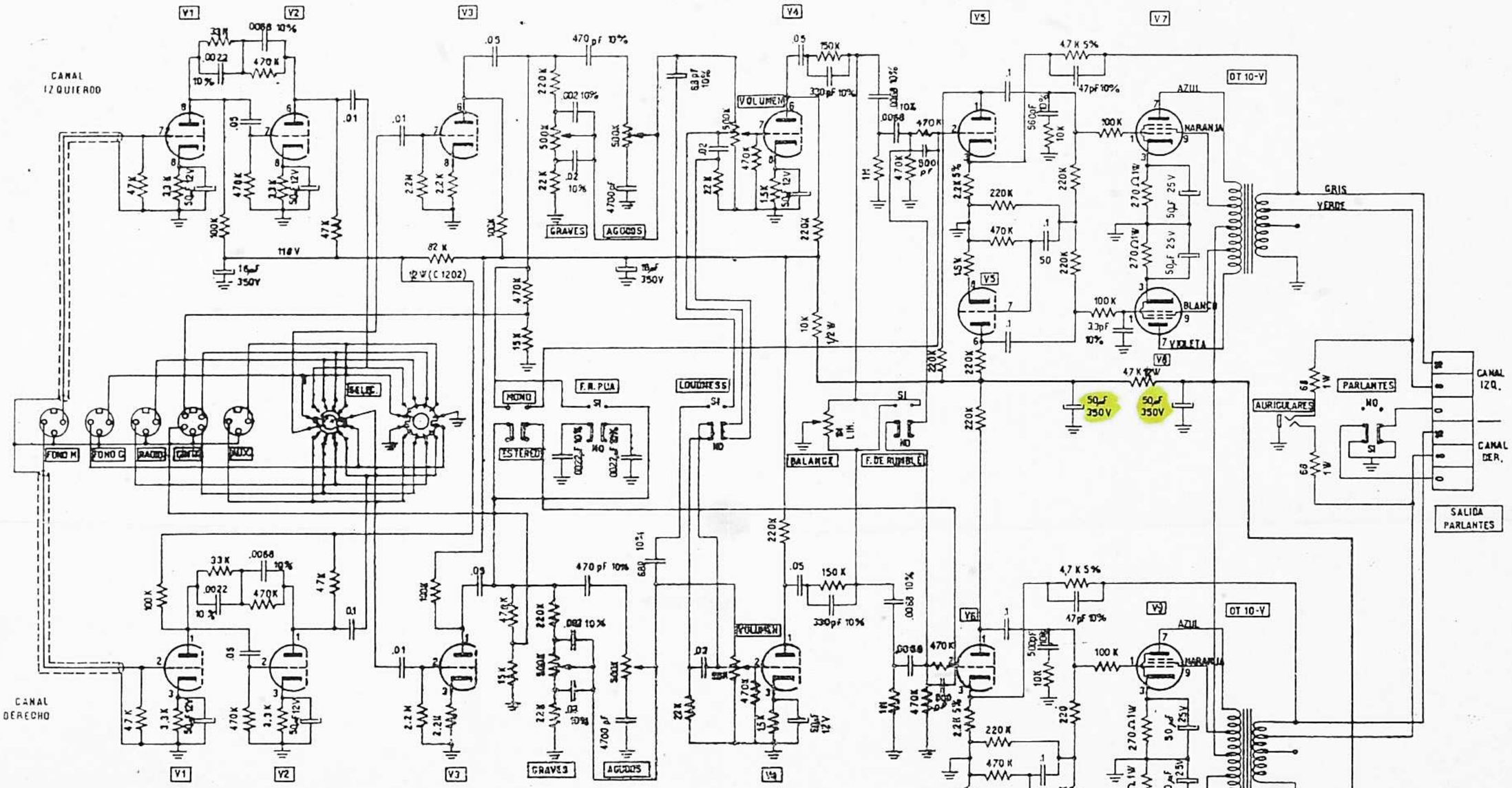

EXCEPTO DONDE SE ESPECIFICA OTRA COSA
LAS RESISTENCIAS SON DE 1/2 W (C1204) 10% Y EL VALOR ESTA DADO EN Ω
LOS CAPACITORES SON DE 400 V 20% Y EL VALOR ESTA DADO EN µF
LLAVE SELECTORA DIBUJADA EN POSICION EXTREMA IZQUIERDA

TABLA DE TENSIONES CON RESPECTO AL CHASSIS

VALVULA		PATA 1	2	3	4	5	6	7	8	9
V1	12AX7	90	0	0.8	FIL	FIL	90	0	0.8	FIL
V2	12AX7	100	0	1	FIL	FIL	100	0	1	FIL
V3	12AU7	80	0	3.5	FIL	FIL	80	0	3.5	FIL
V4	12AX7	120	0	0.8	FIL	FIL	120	0	0.8	FIL
V5	12AX7	130	0	1	FIL	FIL	130	0	1	FIL
V6	12AX7	130	0	11	FIL	FIL	130	0	1	FIL
V7	6BQ5	0	0	11	FIL	FIL	—	310	—	320
V8	6BQ5	0	0	11	FIL	FIL	—	310	—	320
V9	6BQ5	0	0	11	FIL	FIL	—	310	—	320
V10	6BQ5	0	0	11	FIL	FIL	—	310	—	320

TENSIONES MEDIDAS SIN EXITACION
EN LA MEDICION USE VOLTIMETRO A VALVULA O TESTER DE 20K/V
DIFERENCIAS DE ±15% EN TENSIONES MEDIDAS SON NORMALES

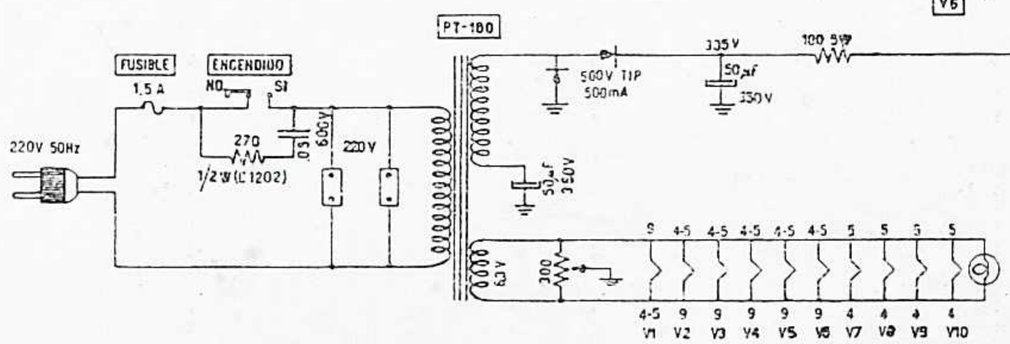

CODIGO Nº

AUDINAC — DEPARTAMENTO TECNICO

AMPLIFICADOR CX-2000
CIRCUITO

DIBUJO

Nº 328.01